TYP 92

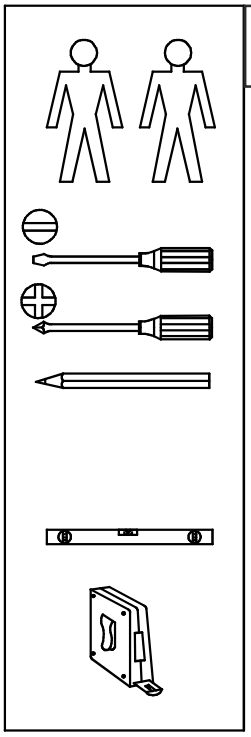

max. 10 kg

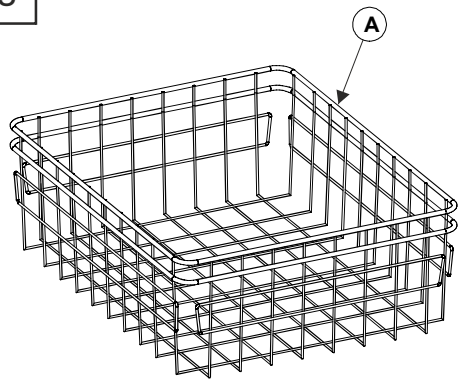

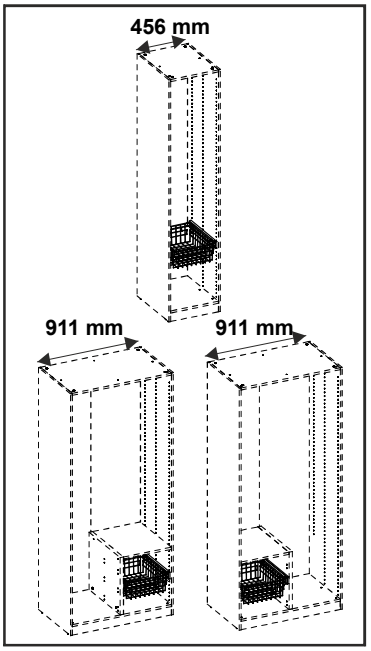

2x B	2x C	
8x D (6,3x20 mm)	4x E (M4x12 mm)	4x F (3,5x20 mm)
4x G	2x H	

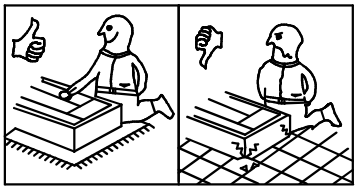

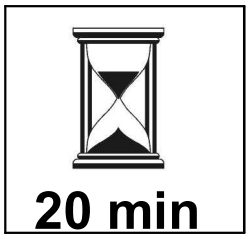

1

2x C

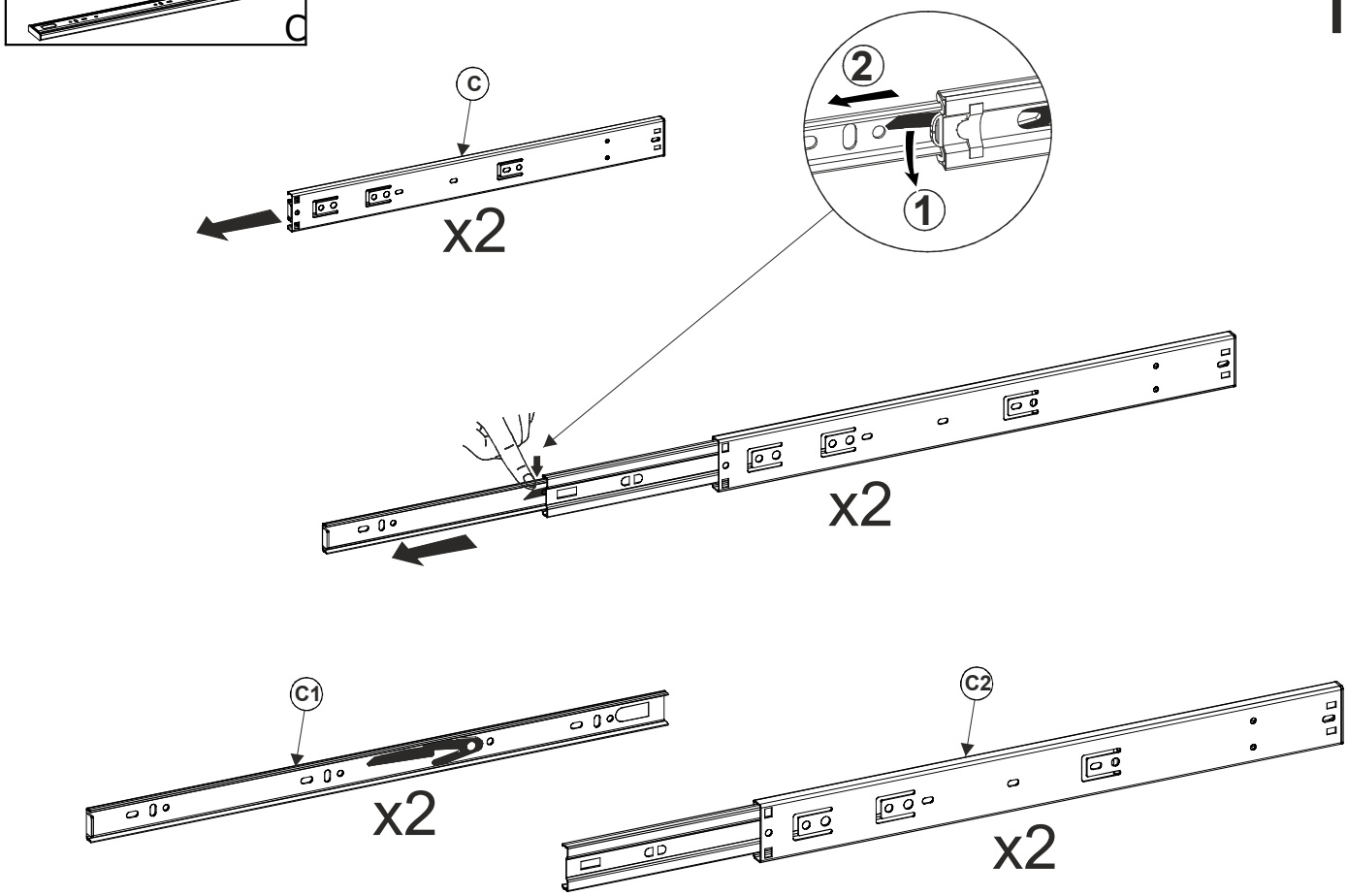

TYP 92

2

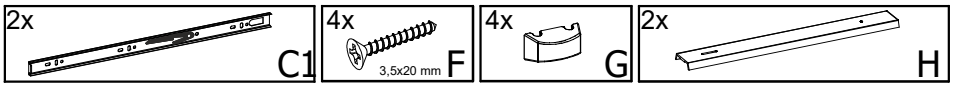
2x
C1
4x
3,5x20 mm
F
4x
G
2x
H

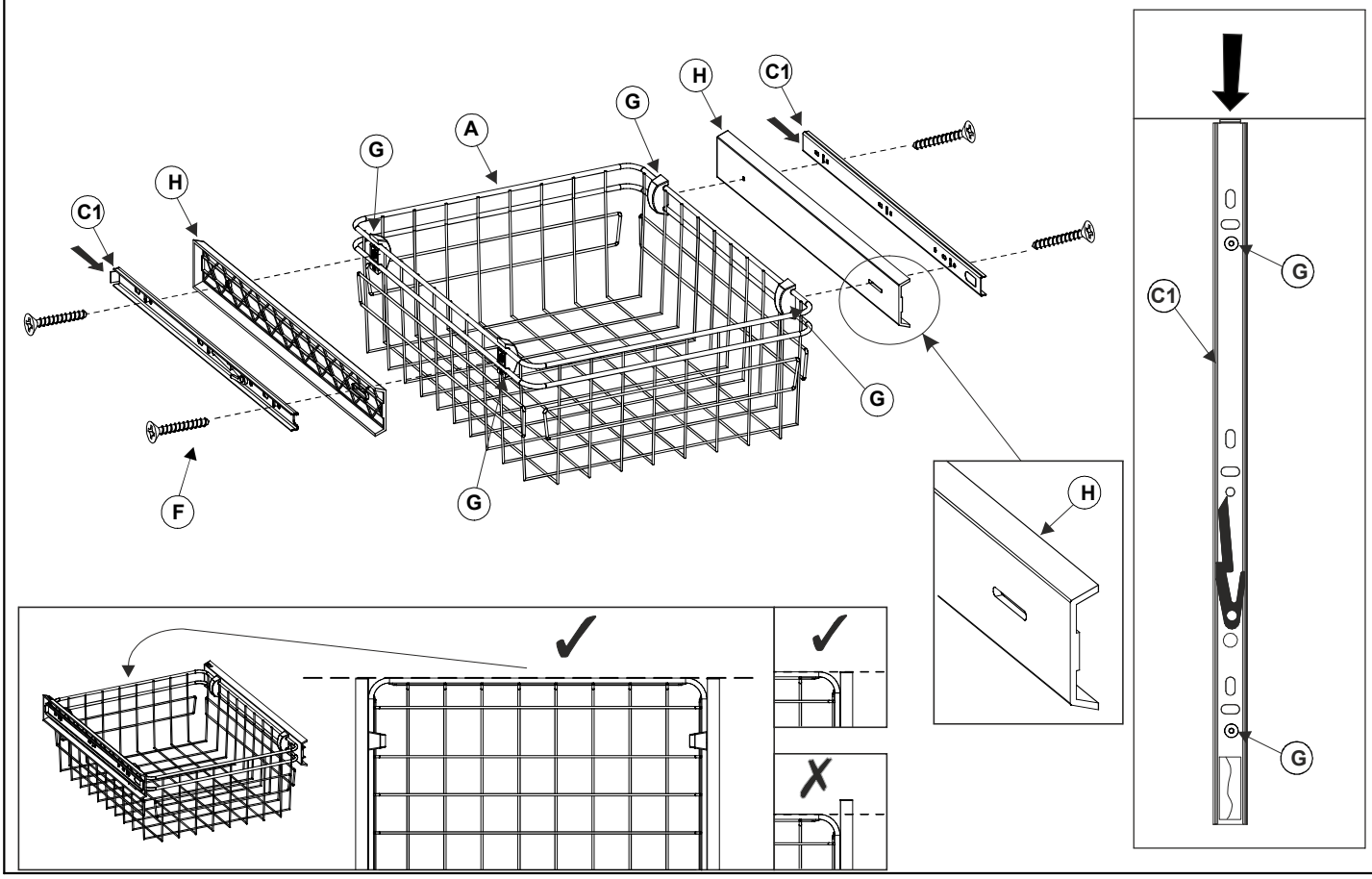
C1
H
G
A
G
H
C1
G
F
G
H
G
C1
G

3

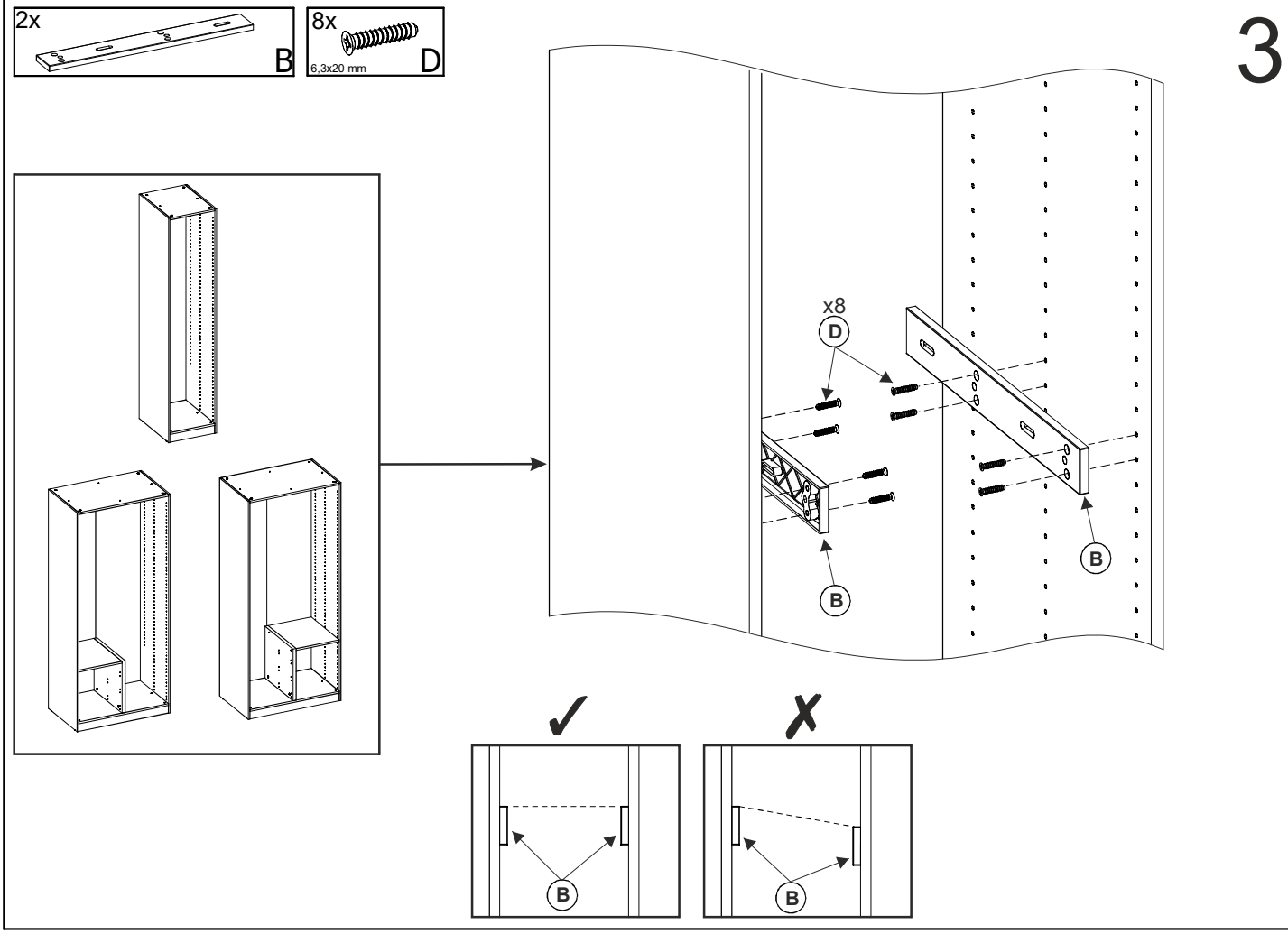
2x
B
8x
6,3x20 mm
D
x8
D
B
B
B
B

4

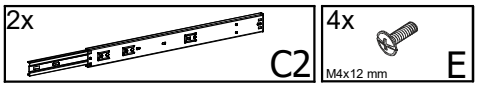

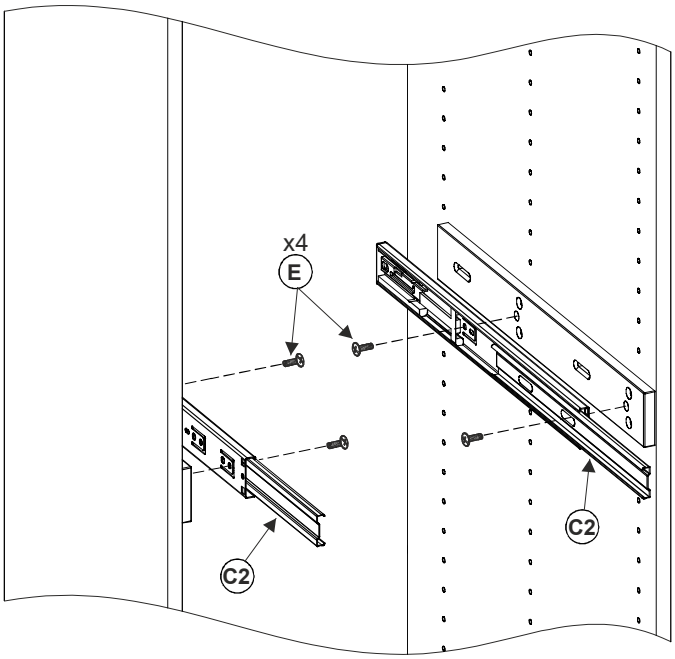

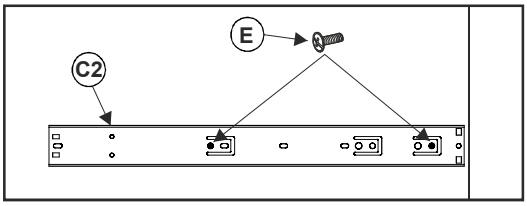

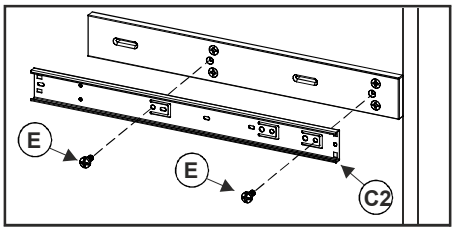
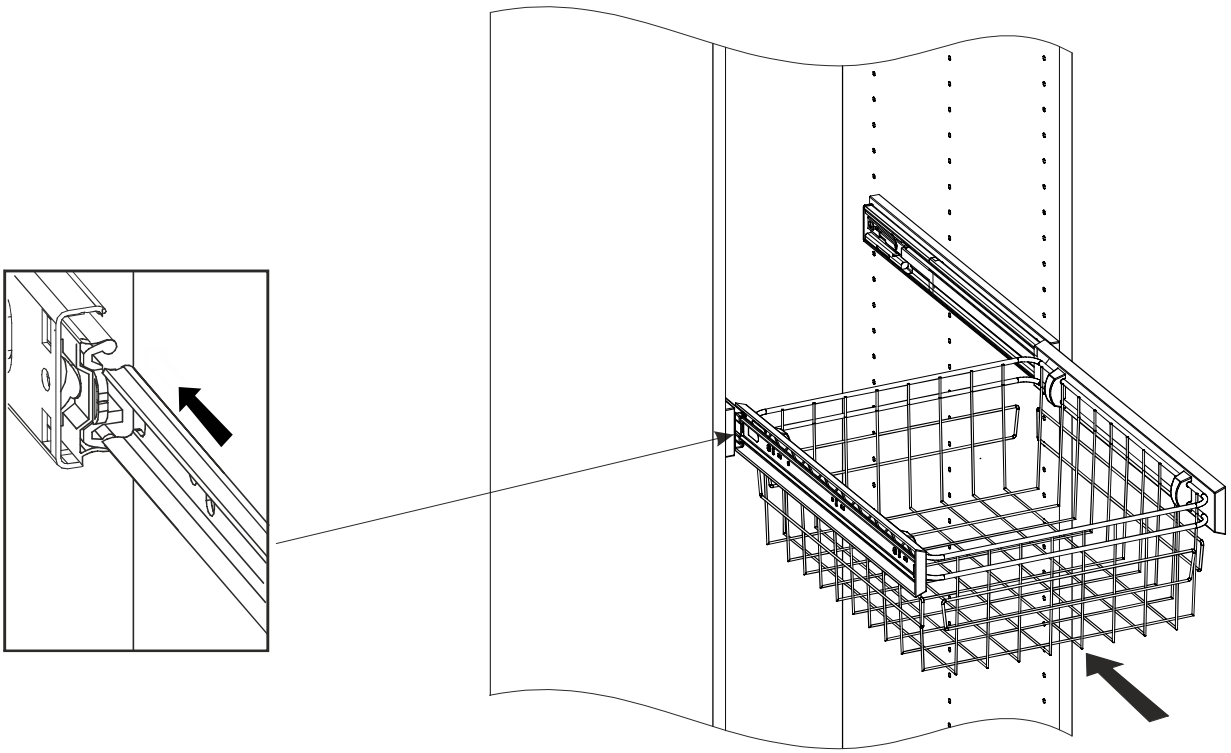
5